CATÁLOGO | NOV 26

CONSTRUÍ HOY
EL **ESPACIO**
QUE IMAGINÁS

SALTAPOR®

ANTES DE QUE VUELVA LA LLUVIA Y EL CALOR

Es el momento para...

20 % OFF ESPUMA DE POLIURETANO

MÁS DE 600 MIL m2 APLICADOS

20 % OFF AISLACIÓN

isover
SAINT-GOBAIN
SALTAPOR

isover
SAINT-GOBAIN

LANA DE VIDRIO ISOVER
Isover rolac plata muro 70 mm

Usos recomendados: **Viviendas**

isover
SAINT-GOBAIN

LANA DE VIDRIO ISOVER
Rolac Plata Cubiertas 80 mm

Usos recomendados: **Techos de chapa, cubiertas livianas, viviendas, entre techos y cielorrasos**

isover
SAINT-GOBAIN

20 % OFF PLACAS INTERIORES

DURLOCK
EST ESTÁNDAR INTERIORES

PLACA ESTANDAR

9,5 mm - 1,20m x 2,40m

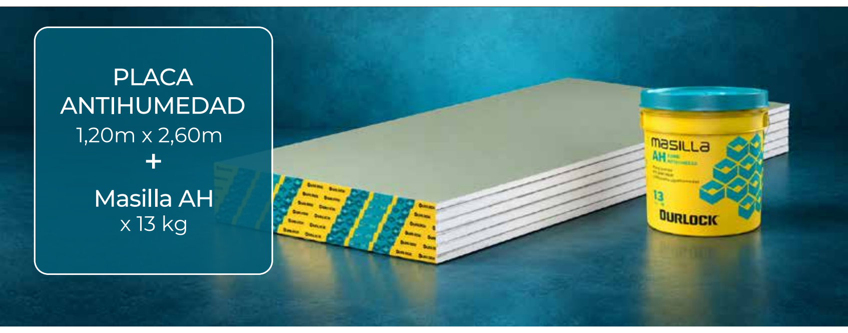
masilla AH
13
DURLOCK

PLACA ANTIHUMEDAD
1,20m x 2,60m
+
Masilla AH
x 13 kg

mercado pago

	18% OFF DÉBITO TODOS LOS DÍAS	16% OFF + 2 CUOTAS SIN INTERÉS TODOS LOS DÍAS
14% OFF + 3 CUOTAS SIN INTERÉS TODOS LOS DÍAS	5% OFF + 5 CUOTAS SIN INTERÉS TODOS LOS DÍAS	12 y 18 CUOTAS FIJAS TODOS LOS DÍAS

PLACA ACU 60

12,5 mm - 1,20m x 2,40m

REDUCE EL RUIDO. AUMENTA TU TRANQUILIDAD

AISLA TODO TIPO DE AMBIENTES

OBRA LIMPIA Y RÁPIDA

FÁCIL INSTALACIÓN

DURLOCK
PROMASEAL

Promaseal A

+

Lana de vidrio
Acustiver R400

+

Perfiles
Lineac

+

Banda acústica

RS
adhesivo
60 RS
DURLOCK

PLACA
REVOQUE SECO
1,20m x 2,60m
+
Adhesivo para
Revoque Seco
Bolsa x 25 kg

masilla
SC
32
DURLOCK

PLACA
SEMI CUBIERTOS
1,20m x 2,60m
+
Masilla

20 % OFF PLACAS EXTERIORES

25 Kg
simplisima
ADHESIVO
Eternit

SIMPLISIMA

PLACA
EXTERIORES +
E INTERIORES

MADERA VETEADA SOFT

6mm - 1,20 × 2,40 m

CERÁMICA BEIGE

6mm - 1,20 × 2,40 m

CANTERA LUNA

6mm - 1,20 × 2,40 m

NX NaranjaX

18% OFF + PLAN Z CUOTAS FIJAS
TODOS LOS DÍAS

16% OFF + 4 CUOTAS SIN INTERÉS
TODOS LOS DÍAS

10% OFF + 5y6 CUOTAS SIN INTERÉS
TODOS LOS DÍAS

5% OFF + 8 CUOTAS SIN INTERÉS
TODOS LOS DÍAS

10 CUOTAS SIN INTERÉS
TODOS LOS DÍAS

Superboard

ST - 6 mm / 8 mm / 10 mm
Borde recto - 1,20 x 2,40

CEDRAL SIDING

Texturado - 8 mm
0,20 x 3,60

CEDRAL SMART

10 mm - 10cm x 3,20m

BNA

Con tarjetas de crédito
Visa, Mastercard

18% OFF + 1 CUOTAS SIN INTERÉS
TODOS LOS DÍAS

10% OFF + 3 CUOTAS SIN INTERÉS
TODOS LOS DÍAS

5% OFF + 6 CUOTAS SIN INTERÉS
TODOS LOS DÍAS

9 CUOTAS SIN INTERÉS
TODOS LOS DÍAS

12/15 18/20 CUOTAS FIJAS
TODOS LOS DÍAS

20 % OFF PVC

CIELORRASO

Color Blanco - 6 mts

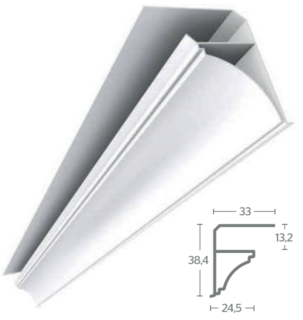

PERFIL PERIMETRAL DESING

PERFIL PVC PERIMETRAL

Blanco - 3 ml

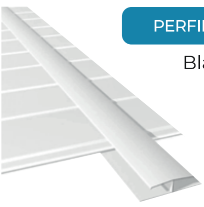

PERFIL PVC - UNIÓN H

Blanco - 3 ml

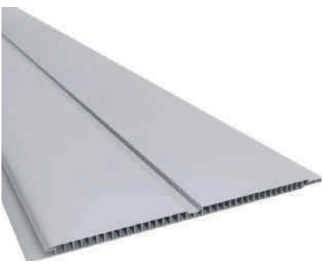

CIELORRASO

Color Blanco - 4 mts

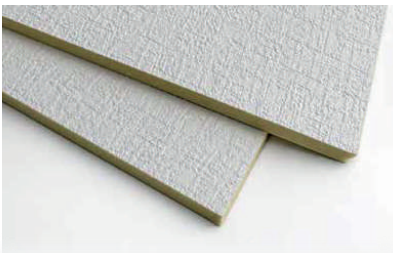

CIELORRASO ANDINA BOREAL

Color Blanco - 1,2 m x 60 cm
Espesor: 2 cm

payway
CONSTRUÍ **RÁPIDO**
CONSTRUÍ **FÁCIL**

16% OFF + 3 CUOTAS SIN INTERÉS — TODOS LOS DÍAS

10% OFF + 6 CUOTAS SIN INTERÉS — TODOS LOS DÍAS

4% OFF + 9 CUOTAS SIN INTERÉS — TODOS LOS DÍAS

18% OFF DÉBITO — MIÉRCOLES Y SÁBADOS

12 CUOTAS FIJAS — TODOS LOS DÍAS

20 % OFF PERFILES

PERFIL PGU

100 mm, 150 mm y 200 mm

PERFIL PGC

100 mm, 150 mm y 200 mm

lineac

BANCO Hipotecario

Con tarjetas de crédito Visa

18% OFF + 3 CUOTAS SIN INTERÉS — TODOS LOS DÍAS

18% OFF + 6 CUOTAS SIN INTERÉS — JUEVES

20 % OFF TORNILLOS Y FIJACIONES

HEXAGONAL

T1 - Sin Arandela - 10 x 3/4"

PUNTA AGUJA

T2 - 6x1

FIJACIÓN DEL N8

Tarugo N8 + Tel Fix
10x1 ¾

GO cuotas

¡Comprá en CUOTAS con tu tarjeta de DÉBITO!

5% OFF + 4 CUOTAS

TODOS LOS DÍAS

20 % OFF

MASILLAS Y COMPUESTOS

Masilla x 1,8 kg

Masilla x 7 kg

LPU x 32 kg

Masilla x 18 kg

LPU x 25 kg Bolsa

BASE COAT WEBER x 25 kg

IMPERMEABLE
APLICACIÓN MANUAL
SOLO AGREGAR AGUA

ENDUIDO X 20L

viüMi

Con tarjetas de crédito Visa, Mastercard y Amex de Banco Macro

18% OFF + 1 CUOTAS SIN INTERÉS	5% OFF + 3 CUOTAS SIN INTERÉS	6 CUOTAS FIJAS
TODOS LOS DÍAS	TODOS LOS DÍAS	TODOS LOS DÍAS

20 % OFF

ISOLANT Aislantes

RUFI ALUMINIZADO

RUFI DOBLE ALUMINIZADO

TBA - 10MM

SÚPER TBA - 15MM

Aislación para chapa

SELLATUTI T101

SELLATUTI SINUSOIDAL

Macro

15 % OFF + **3y4** CUOTAS SIN INTERÉS	**12% OFF** + **5** CUOTAS SIN INTERÉS	**10% OFF** + **6** CUOTAS SIN INTERÉS
TODOS LOS DÍAS	**TODOS LOS DÍAS**	**TODOS LOS DÍAS**

WUD®

LA ESTÉTICA DE LA MADERA
CON LA RESISTENCIA DEL WPC
(WOOD-PLASTIC-COMPOSITES)

DOS LÍNEAS:
OUTDOOR & INDOOR

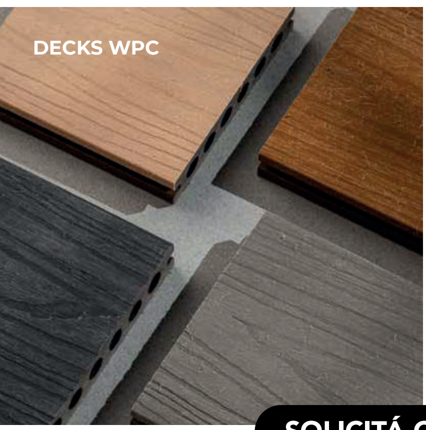

DECKS WPC

SOLICITÁ COTIZACIÓN

SUSTENTABLE | DURADERO | SIN MANTENIMIENTO

EFECTIVO
DEBITO
1 CUOTA

18 % dto.

CONSTRUÍ **RÁPIDO**
CONSTRUÍ **FÁCIL**

SALTA
Leguizamón 1946 | info@saltapor.com
Tel: 0387 4311088 - 4310898
+54 9 387 2167239

JUJUY
Av. Alte. Brown 669 | infojujuy@saltapor.com
Tel: 0388 3420493
+54 9 388 3507111

PROMOCIONES VÁLIDAS DESDE EL 01/11/2026 AL 30/11/2026 INCLUSIVE Y/O HASTA AGOTAR STOCK, LO QUE SUCEDA PRIMERO, DE PRODUCTOS SELECCIONADOS EN SUCURSALES DE SALTAPOR.